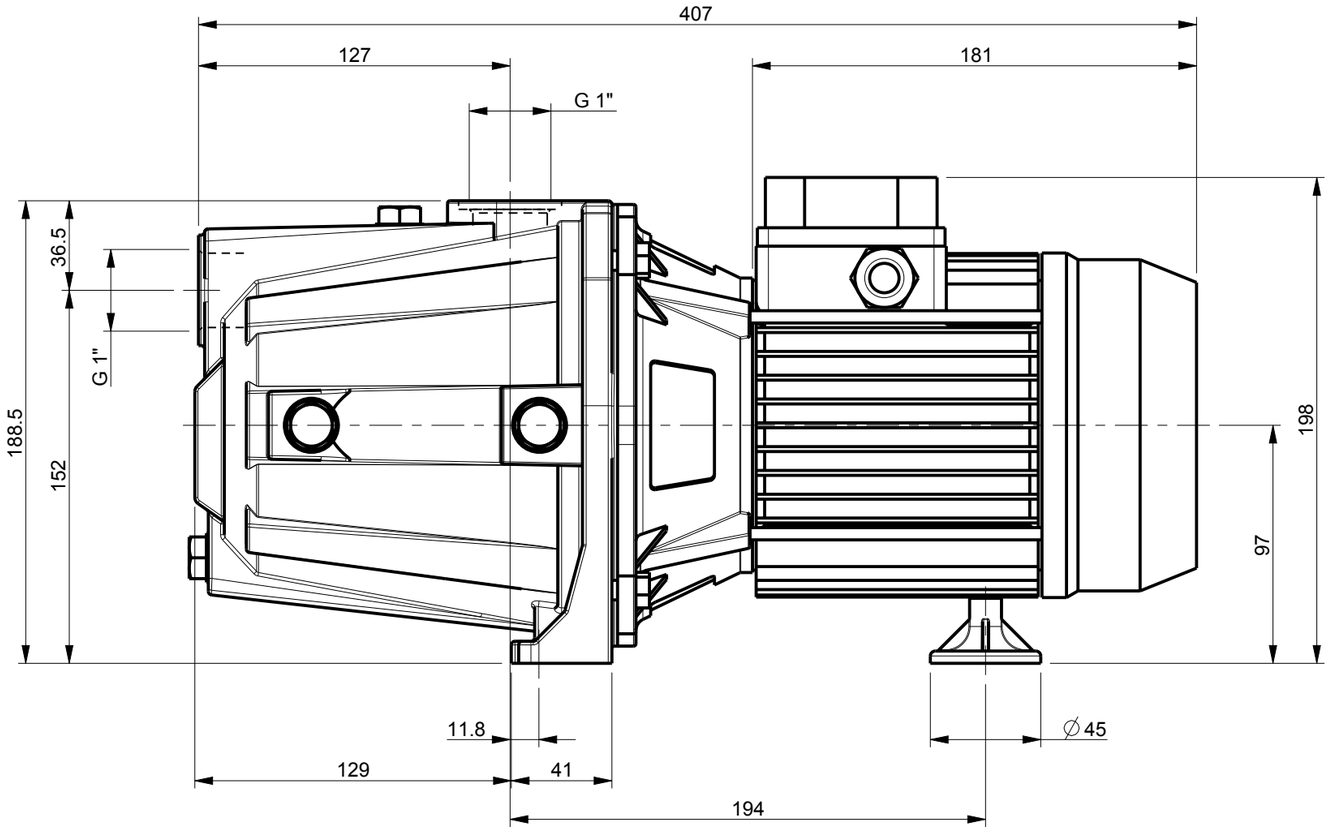


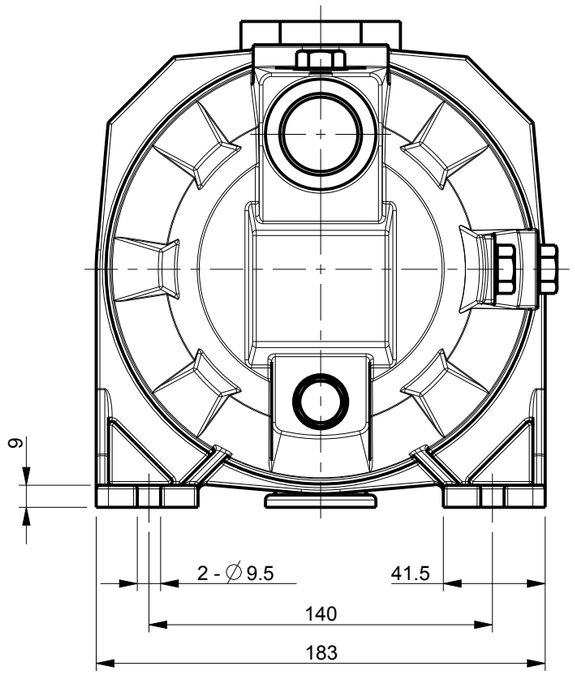


| Pos. | Q.tà | N° Disegno | Codice Articolo | Denominazione | Materiale | U.M. | Q.tà Grezzo | Q.tà Finito |
|---|---|---|---|---|---|---|---|---|
| | | | | | | kg | | 0 |

DESCRIZIONE

AGA 0.75T IE3

EBARA

| DIS. | APPR. | CODICE ARTICOLO | | |
|---|---|---|---|---|
| CONT. | PDM | CAT. | N° DISEGNO | REV. |
| DATA | SCALA 1:2.5 | | | |

| REV. | DESCRIZIONE DELLA MODIFICA | N° MOD. | DIS. | CONTR. | R&D | PDM | DATA |
|---|---|---|---|---|---|---|---|

PROPRIETA' RISERVATA EBARA PUMPS EUROPE S.p.a. - A TERMINI DI LEGGE E' VIETATO RIPRODURRE O COMUNICARE A TERZI IL CONTENUTO DI QUESTO DISE